PLANTA BAIXA
escala: 1/75

Quadro de Cargas

QD1

Circ.	Descrição	Iluminação 40W		Tomadas 100VA		Chuveiro 4500W	Ar Cond. 730W		Pot. W	Pot. V.A	Demanda (%)	Fat. Pot.	Corr. A	Fases	Prot. A	Cond. mm2	Fases ABC	Obs.
1	Iluminação interna	35							1400.0	1555.6	100%	0.90	7.07	1	10A	1.5	C	Obs.:
3	Iluminação externa	33							1320.0	1466.7	100%	0.90	6.67	1	10A	4	A	Obs.:
4	Tomadas Cartório 01			10					800.0	1000.0	100%	0.80	4.55	1	6A	2.5	C	Obs.:
5	Tomadas Recepção			9					720.0	900.0	100%	0.80	4.09	1	10A	2.5	B	Obs.:
6	Tomadas Cartório 02			8					640.0	800.0	100%	0.80	3.64	1	10A	2.5	B	Obs.:
7	Tomadas Sala dos Agentes			12					960.0	1200.0	100%	0.80	5.45	1	10A	2.5	C	Obs.:
8	Tomadas Cartório Plantão			10					800.0	1000.0	100%	0.80	4.55	1	10A	2.5	C	Obs.:
9	Tomadas RAI			8					640.0	800.0	100%	0.80	3.64	1	10A	2.5	A	Obs.:
10	Tomadas Serviço/Deposito			4					320.0	400.0	100%	0.80	1.82	1	10A	2.5	C	Obs.:
11	Tomadas Copa/Banheiros			7					560.0	700.0	100%	0.80	3.18	1	10A	2.5	B	Obs.:
12	Tomadas Del. Titular			6					480.0	600.0	100%	0.80	2.73	1	10A	2.5	B	Obs.:
13	Tomadas Sala Técnica			6					480.0	600.0	100%	0.80	2.73	1	10A	2.5	C	Obs.:
14	Ar Condicionado Cartório 01						1		730.0	912.5	100%	0.80	4.15	1	10A	2.5	B	Obs.:
15	Ar Condicionado Recepção							1	938.0	1172.5	100%	0.80	5.33	1	10A	2.5	A	Obs.:
16	Ar Condicionado Cartório 02						1		730.0	912.5	100%	0.80	4.15	1	10A	2.5	B	Obs.:
17	Ar Condicionado Sala Tecnica						1		730.0	912.5	100%	0.80	4.15	1	10A	2.5	B	Obs.:
18	Ar Condicionado Del. Titular						1		730.0	912.5	100%	0.80	4.15	1	10A	2.5	C	Obs.:
19	Ar Condicionado Sala dos Agentes							1	938.0	1172.5	100%	0.80	5.33	1	10A	2.5	C	Obs.:
20	Ar Condicionado Cartório Plantoo							1	938.0	1172.5	100%	0.80	5.33	1	10A	2.5	B	Obs.:
21	Ar Condicionado RAI						1		730.0	912.5	100%	0.80	4.15	1	10A	2.5	B	Obs.:
22	Chuveiro Del. Titular					1			4500.0	4500.0	100%	1.00	20.45	1	25A	6	A	Obs.:
Total		68		80		1	5	3	20994.0	23602.2								
Aliment.	C=10m QT=2%								20267.2	23817.5	70%	0.85	25.30	3	30A	6	ABC	–

Potência Demandada: 70% (14187.0 W) (16672.3 V.A)

Corrente nas Fases: A=36.1A B=35.6A C=35.6A

Quadro de Cargas

QD2

Circ.	Descrição	Iluminação 40W		Tomadas 100VA		Chuveiro 4500W	Ar Cond. 730W		Pot. W	Pot. V.A	Demanda (%)	Fat. Pot.	Corr. A	Fases	Prot. A	Cond. mm2	Fases ABC	Obs.
2	Iluminação Dormitório	5							200.0	222.2	100%	0.90	1.01	1	10A	1.5	C	Obs.:
23	Tomadas Dormitório Masc.			5					400.0	500.0	100%	0.80	2.27	1	10A	2.5	C	Obs.:
24	Tomadas Q.V.T			3					240.0	300.0	100%	0.80	1.36	1	10A	2.5	C	Obs.:
25	Tomadas Dormitório Fem.			5					400.0	500.0	100%	0.80	2.27	1	10A	2.5	C	Obs.:
26	Ar Condicionado Dormitório Fem.						1		730.0	912.5		0.80	4.15	1	10A	0	C	Obs.:
27	Ar Condicionado Q.V.T						1		730.0	912.5	100%	0.80	4.15	1	10A	2.5	C	Obs.:
28	Ar Condicionado Dormitório Masc.						1		730.0	912.5		0.80	4.15	1	10A	0	C	Obs.:
29	Chuveiro Masc.					1			4500.0	4500.0	100%	1.00	20.45	1	25A	6	A	Obs.:
30	Chuveiro Fem.					1			4500.0	4500.0	100%	1.00	20.45	1	25A	6	B	Obs.:
Total		5		13		2	3		12430.0	13259.7								
Aliment.	C=10m QT=2%								12655.2	13500.0	70%	0.94	14.30	3	30A	6	ABC	–

Potência Demandada: 70% (8858.7 W) (9450.0 V.A)

Corrente nas Fases: A=20.5A B=20.5A C=19.4A

Quadro de Cargas

QM01

Circ.	Descrição	Qd.Distr. 12655.2W	20267.2W	Pot. W	Pot. V.A	Demanda (%)	Fat. Pot.	Corr. A	Fases	Prot. A	Cond. mm2	Fases ABC	Obs.
QD1	Quadro: QD1		1	20267.2	23817.5	70%	0.85	36.09	3	30	6	ABC	Obs.:
QD2	Quadro: QD2	1		12655.2	13500.0	70%	0.94	20.45	3	30	6	ABC	Obs.:
Total		1	1	32922.4	37317.5								
Aliment.	C=10m QT=2%			23045.7	26122.3	100%	0.88	39.60	3	50A	10	ABC	–

Potência Total (32922.4 W) (37317.5 V.A) Potência Demandada: 70% (23045.7 W) (26122.3 V.A)

Corrente nas Fases: A=39.6A B=39.6A C=39.6A

QUADRO DE CARGAS
s/ escala

Lista de Materiais

Instalações Elétricas

Acessórios p/ eletrodutos	
Caixa metálica retangular (embutir) 4" x 2"	98 pç
Caixa metálica octogonal (embutir) 4" x 4"	29 pç
Caixa metálica retangular (embutir) 4" x 4"	24 pç
Caixa metálica retangular (embutir) 4" x 4"	8 pç
Luva p/ eletroduto roscável PVC 32mm	3 pç
Caixa de passagem - embutir	
Caixa elétrica retangular 0,3 x 0,3 x 0,3 m	1 pç
Caixa elétrica retangular 0,4 x 0,4 x 0,4 m	1 pç
Cabo de Cobre flexível	
Cabo de cobre flexível 2,5 mm²	1869.90 m
Cabo de cobre flexível 4,0 mm²	367.90 m
Cabo de cobre flexível 6,0 mm²	82.10 m
Cabo de cobre flexível 10,0 mm²	162.80 m
Cabo de cobre flexível 16,0 mm²	32.60 m
Cabo de cobre flexível 25,0 mm²	130.40 m
Eletrodutos p/ instalação elétrica	
Eletroduto flexível corrugado PVC 32 mm (1")	182.80 m
Eletroduto flexível corrugado PVC 25 mm (3/4")	708.50 m
Eletroduto rígido roscável PVC 50 mm (1.1/2")	38.70 m
Eletroduto rígido roscável PVC 40 mm (1.1/4")	11.00 m
Eletroduto rígido roscável PVC 60 mm (2")	1.00 m
Eletroduto rígido roscável PVC 85 mm (3")	21.80 m
Acessórios uso geral	
Tomada de embutir - 2P+T 20A (1 módulo)	2 pç
Tomada de embutir - 2P+T 10A (2 módulos)	46 pç
Interruptor simples (3 módulos) em pararelo - 10A / 250V (1 módulo)	2 pç
Interruptor simples (1 módulo) 10A / 250V	22 pç
Interruptor simples (2 módulos) 10A / 250V	3 pç
Disjuntores	
Disjuntor DIN monopolar - 10A	20 pç
Disjuntor DIN monopolar - 25A	9 pç
Disjuntor DIN monopolar - 40A	1 pç
Disjuntor DIN monopolar - 32A	1 pç
Disjuntor tipo NEMA tripolar - 60 até 100A	2 pç
Dispositivos de proteção	
Dispositivos DPS Classe II - 275 V	4 pç
Dispositivos DR 2 Polos 25A - Tipo AC	9 pç
Dispositivos DR 2 Polos 40A - Tipo AC	1 pç
Luminárias	
Arandela tipo tartaruga (sobrepor) p/ 1 lâmpada fluorescente 15W	24 pç
Luminária dupla tipo calha (sobrepor) p/ 4 lâmpadas tubular 18W	14 pç
Luminária dupla tipo calha (sobrepor) p/ 4 lâmpadas tubular 36W	17 pç
Dispositivos p/ instalação rede elétrica	
Padrão trifásico 25mm, c/ h=5 m	1 pç
Quadro de distribuição de energia em aço galvanizado (embutir), c/ barramento trifásico p/ 40 disjuntores DIN 100A	1 pç

LISTA DE MATERIAIS
s/ escala

Legenda

AR 15	Arandela 2,00
	Caixa de derivação embutir a 1,50m do piso
	Caixa de passagem de embutir na parede
CXPAS	Caixa de passagem de embutir no piso
	Entrada de serviço aérea - Cabo multiplex
	Interruptor simples 1 tecla - 1,30m do piso
	Interruptor simples 2 teclas - 1,30m do piso
	Interruptor simples 3 teclas - 1,30m do piso
2 40 15 CL	Luminária p/ fluor. compacta longa - embutir teto
CHQ 10	Ponto 2P+T a 2,20m do piso
5400	Quadro de distribuição - embutir a 1,50m do piso
MOD 19 1500	Tomada hexagonal (NBR 14136) - 2P+T 20 A a 1,30m do piso
ARC7000 13 1100	Tomada hexagonal (NBR 14136) - 2P+T 10 A a 2,20m do piso
2P 20 (2x)	Tomada universal (2) 2P a 0,30m do piso
2PT 4	Tomada universal 2P+T a 2,20m do piso

- ELETRODUTO NO TETO OU PAREDE COM OS FIOS: FASE, NEUTR TERRA, RETORNO, RETORNO PARALELO.
- ELETRODUTO NO PISO
- ELETRODUTO NO TETO E PAREDE
- TUBULAÇÃO PVC RÍGIDO QUE DESCE.
- TUBULAÇÃO PVC RÍGIDO QUE SOBE.

NOTAS:
1-ELETRODUTO NÃO COTADO = (3/4")
2-FIOS VER BITOLAS NO QUADRO

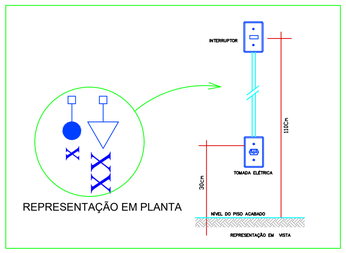

REPRESENTAÇÃO EM PLANTA

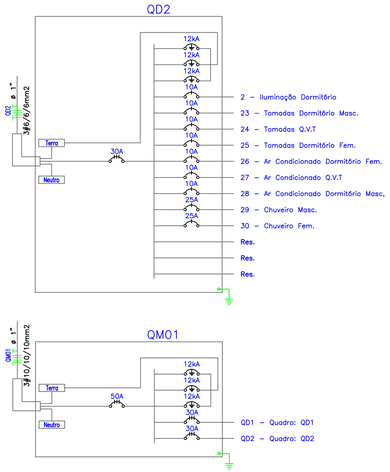

DIAGRAMA UNIFILAR
s/ escala

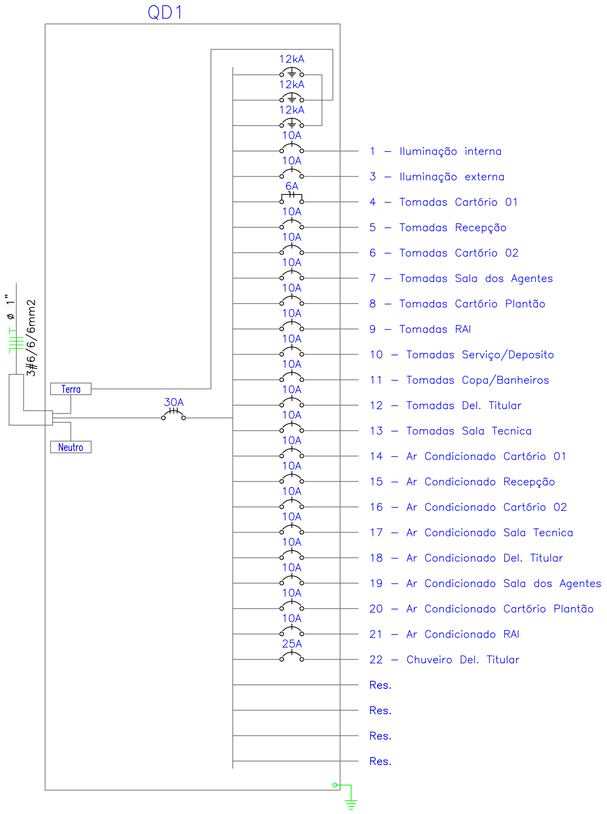

DIAGRAMA UNIFILAR
s/ escala

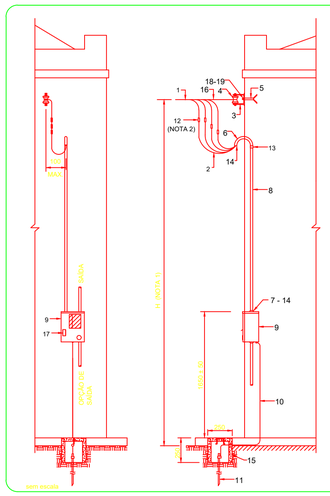

IDENT.	DESCRIÇÃO	QUANT.	OBS.
1	CONDUTOR MULTIPLEX	V	E
2	CONDUTOR DE COBRE ISOLADO	V	E
3	ARMAÇÃO SECUNDÁRIA DE 1 ESTRIBO	1	C
4	ISOLADOR ROLDANA DE PORCELANA	1	C
5	CHUMBADOR DE AÇO	1	C
6	CURVA DE ENTRADA 135°	1	C
7	ARRUELA DE ALUMÍNIO PARA ELETRODUTO	2	C
8	ELETRODUTO DE FERRO GALVANIZADO OU PVC	1	C
9	CAIXA PARA MEDIÇÃO TRIFÁSICA	1	C
10	CONDUTOR DE COBRE NU	V	C
11	HASTE DE ATERRAMENTO COM CONECTOR	1	C
12	CONECTOR TIPO CUNHA OU PARAFUSO FENDIDO	4	E
13	LUVA PARA ELETRODUTO	2	C
14	BUCHA DE ALUMÍNIO PARA ELETRODUTO	3	C
15	CAIXA DE ATERRAMENTO	1	C
16	ALÇA PREFORMADA	1	C
17	DISJUNTOR TERMOMAGNÉTICO TRIPOLAR	1	C
18	ARRUELA QUADRADA AÇO GALVANIZADO	1	C
19	PORÇA QUADRADA AÇO GALVANIZADO	1	C

V= QUANTIDADE VARIÁVEL
E= MATERIAL FORNECIDO PELA CELG
C= MATERIAL FORNECIDO PELO CONSUMIDOR

NOTAS:
1- ALTURA "H" MÍNIMA:
- 3,5m PASSAGEM DE PEDETRES;
- 5,5m PASSAGEM DE VEÍCULOS;
2- ISOLAR A CONEXÃO COM FITA AUTO-FUSÃO OU CAPA ISOLANTE
3- AS DIMENSÕES SÃO EM MILÍMETROS

APROVAÇÃO:

PROCESSO N.º .....
PREFEITURA DE GOIÂNIA
SECRETARIA MUNICIPAL DE DESENVOLVIMENTO URBANO SUSTENTÁVEL-SEPLAM
DIRETORIA DE IMÓVEIS E ORDENAÇÃO DE PROJETOS
APROVADO
EM
.....
.....

ELÉTRICO

Endereço: RUA AMAZÍLIO LINO DE SOUZA C/ AVENIDA BRASIL - VILA SANTANA - ANÁPOLIS - GO

DEAM - ANÁPOLIS (DELEGACIA ESPECIALIZADA DE ATENDIMENTO À MULHER)

EDIFICAÇÃO INSTITUCIONAL
TÉRREO

Tomador 01 - Proprietário
ESTADO DE GOIAS - CNPJ 01.409.580/0001-38

Tomador 02
POLÍCIA CIVIL - GO - CNPJ 37.014.123/0001-91

Autor do Projeto
ENG. CIVIL - CLÁUDIO ALVES DIAS - CREA 7858/D-GO
Nº ART: 10202101194129

Responsável Técnico

DESCRIÇÃO DOS PAVIMENTOS:
TÉRREO

CONTEÚDO:
PLANTA BAIXA - DISTRIBUIÇÃO ELÉTRICA
QUADRO DE CARGAS
DIAGRAMA UNIFILAR
LISTA DE MATERIAIS
LEGENDA
MODELO PADRÃO ENTRADA ENERGIA

AREA DO TERRENO ORIGINAL: 528.70m²	FOLHA: 1/1
AREA TOTAL DA CONSTRUÇÃO: 299.84m²	
AREA PAVIMENTAÇÃO: 300.82m²	
INDICE PAISAGÍSTICO: 227.88m²	DATA: NOV / 2020
C.C.A.P.: 9.20m² 1 CAIXAS	DESENHO: GABRIEL VARAJÃO
ARQUIVO: ELE_DEAM_ANAP_R01_21.11.23.dwg	