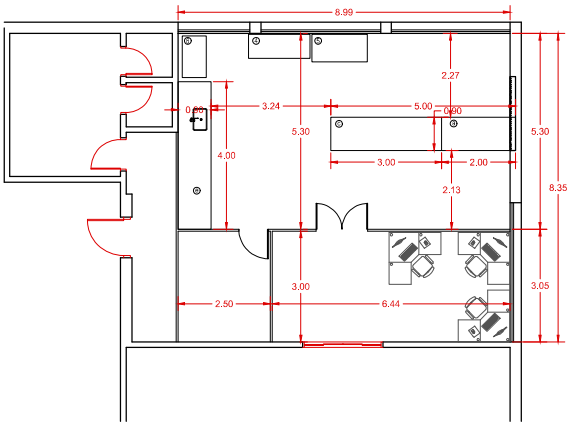

PLANTA BAIXA
escala: 1/50

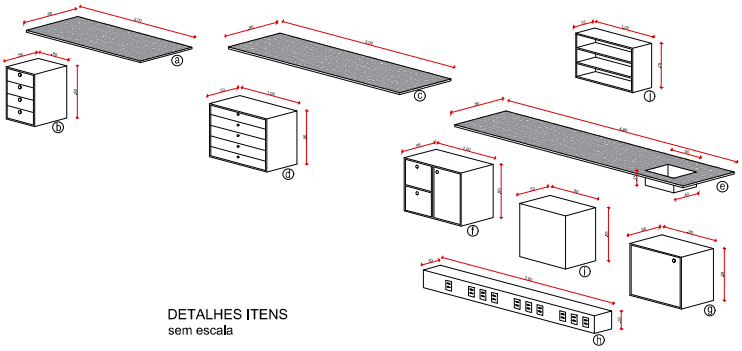

DETALHES ITENS
sem escala

QUADRO DE BANCADAS E ARMÁRIOS

ITEM	DESCRIÇÃO	ALTURA	LARGURA	PROFUNDIDADE	QUANT.	OBSERVAÇÃO
a	BANCADA	0,03	2,00	0,90	01	GRANITO COR CORUMBÁ/ANDORINHA
b	GAVETEIRO	0,88	0,50	0,56	01	MDF DE 15MM REVESTIDO EM LAMINADO MELAMÍNICO TEXTURIZADO BRANCO
c	BANCADA	0,03	3,00	0,90	01	GRANITO COR CORUMBÁ/ANDORINHA
d	GAVETEIRO	0,90	1,00	0,53	01	MDF DE 15MM REVESTIDO EM LAMINADO MELAMÍNICO TEXTURIZADO BRANCO
e	BANCADA C/ CUBA	0,03	4,00	0,90	01	GRANITO COR CORUMBÁ/ANDORINHA
f	ARMÁRIO PORTA	0,88	0,90	0,56	01	MDF DE 18MM REVESTIDO EM LAMINADO MELAMÍNICO TEXTURIZADO BRANCO
g	ARMÁRIO PORTA E GAVETA	0,90	1,00	0,56	01	MDF DE 18MM REVESTIDO EM LAMINADO MELAMÍNICO TEXTURIZADO BRANCO
h	CASTELO	0,30	3,00	0,30	01	REVESTIDO EXTERNAMENTE DE FORMICA TEXTURIZADA BRANCA
i	BANCADA DE TRABALHO	0,90	0,80	0,53	01	MDF DE 18MM REVESTIDO EM LAMINADO MELAMÍNICO TEXTURIZADO BRANCO
j	ARMÁRIO SUPERIOR	0,75	1,00	0,33	01	MDF DE 18MM REVESTIDO EM LAMINADO MELAMÍNICO TEXTURIZADO BRANCO - COM DUAS PRATELEIRAS

LEGENDA

4 - Câmara de vaporização de cianoacrilato e afins.

5 - Capela de Exaustão com ponto de água.

6 - Capela de exaustão de gases e particulados.

* Medidas e especificações conforme termo de referência.

APROVAÇÃO:

ESTADO DE GOIÁS
CORPO DE BOMBEIROS MILITAR
PROCESSO Nº
Data: ____ / ____ / ____
Vistoriador: Posto/Graduação
Vistoriador: Posto/Graduação
Chefe da Seção de Prevenção
Chefe da Seção de Prevenção
APROVADO
Cel. Comandante do CBMGO

ARQUITETURA

Endereço:

ESPECIFICAÇÃO DAS BANCADAS E ARMÁRIOS - LABORATÓRIO DO INSTITUTO DE IDENTIFICAÇÃO.

EDIFICAÇÃO INSTITUCIONAL
TÉRREO

Tomador 01 / Proprietário
Carimbo/ Assinatura

Tomador 01
Carimbo/ Assinatura

POLÍCIA CIVIL - GO - CNPJ 37014 123 0001 - 91

Autores do Projeto
Carimbo/ Assinatura

Responsável Técnico
Carimbo/ Assinatura

LOGOMARCA:

DESCRIÇÃO DOS PAVIMENTOS:
TÉRREO

CONTEÚDO:
PLANTA BAIXA
DETALHAMENTO 01
DETALHAMENTO 02
DETALHAMENTO 03
DETALHAMENTO 04
QUADRO DE ÁREAS
GRIFFE DA PROGRAMAÇÃO MAXIMA
DETALHE HERMÁTICO DA CALÇADA

ÁREA DO TERRENO (REQUERIDA):
ÁREA TOTAL DA CONSTRUÇÃO:
ÁREA PERMEÁVEL:
SCALE CONTROLE
CAPITAÇÃO ÁGUA PLUVIAL:
INDICE PARAMÉTRICO:
ARQUIVO:

FOLHA: 1/1
REV.:
DATA: NOVEMBRO 2019
DESENHO: GUSTAVO BARBOSA