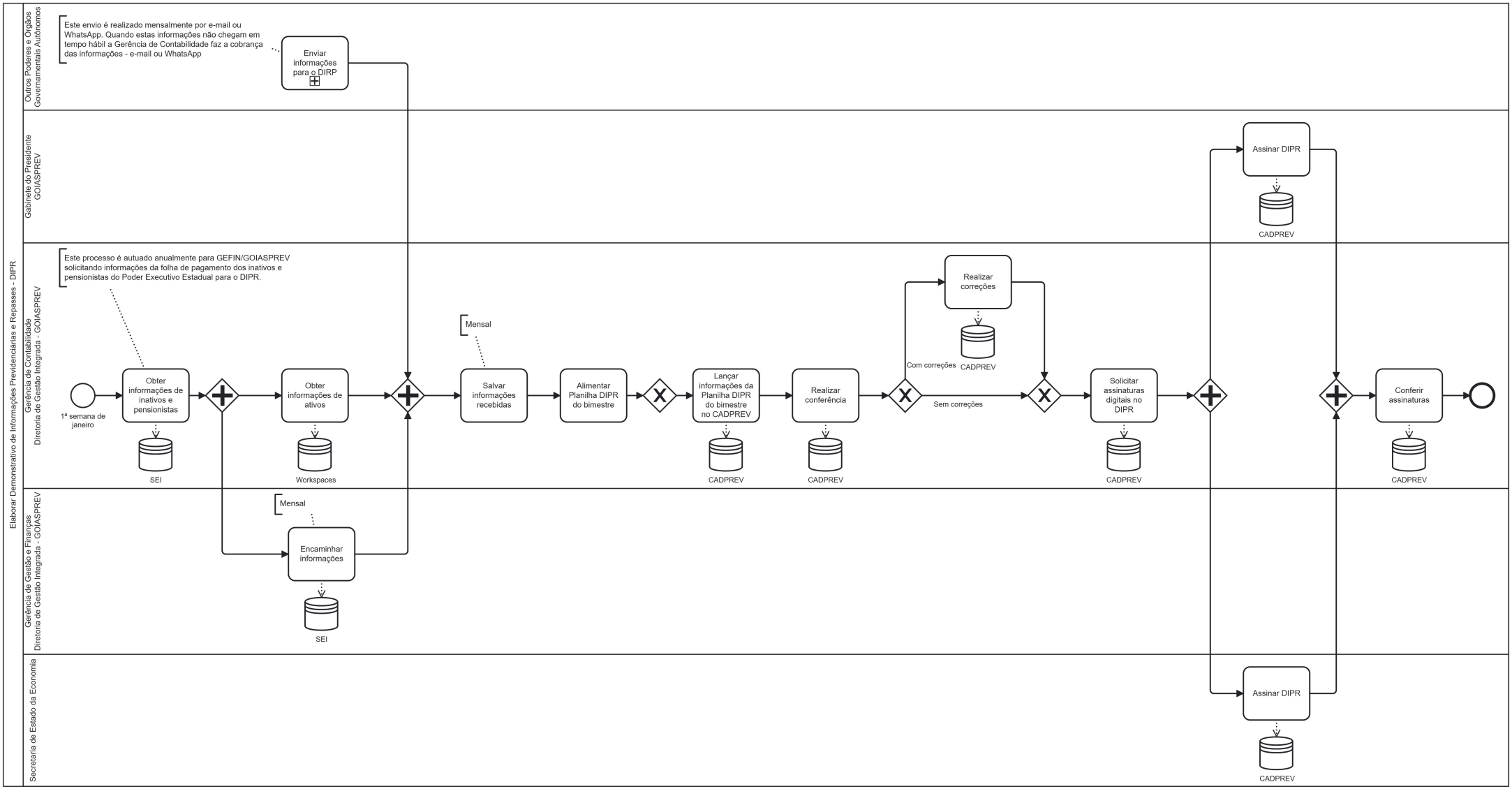
Elaborar Demonstrativo de Informações Previdenciárias e Repasses - DIPR
Outros Poderes e Órgãos Governamentais Autônomos
Gabinete do Presidente GOIASPREV
Gerência de Contabilidade Diretoria de Gestão Integrada - GOIASPREV
Gerência de Gestão e Finanças Diretoria de Gestão Integrada - GOIASPREV
Secretaria de Estado da Economia
Este envio é realizado mensalmente por e-mail ou WhatsApp. Quando estas informações não chegam em tempo hábil a Gerência de Contabilidade faz a cobrança das informações - e-mail ou WhatsApp
Enviar informações para o DIRP
Assinar DIPR
CADPREV
Este processo é autuado anualmente para GEFIN/GOIASPREV solicitando informações da folha de pagamento dos inativos e pensionistas do Poder Executivo Estadual para o DIPR.
Mensal
Realizar correções
CADPREV
Com correções
Sem correções
1ª semana de janeiro
Obter informações de inativos e pensionistas
SEI
Obter informações de ativos
Workspaces
Salvar informações recebidas
Alimentar Planilha DIPR do bimestre
Lançar informações da Planilha DIPR do bimestre no CADPREV
CADPREV
Realizar conferência
CADPREV
Solicitar assinaturas digitais no DIPR
CADPREV
Conferir assinaturas
CADPREV
Mensal
Encaminhar informações
SEI
Assinar DIPR
CADPREV