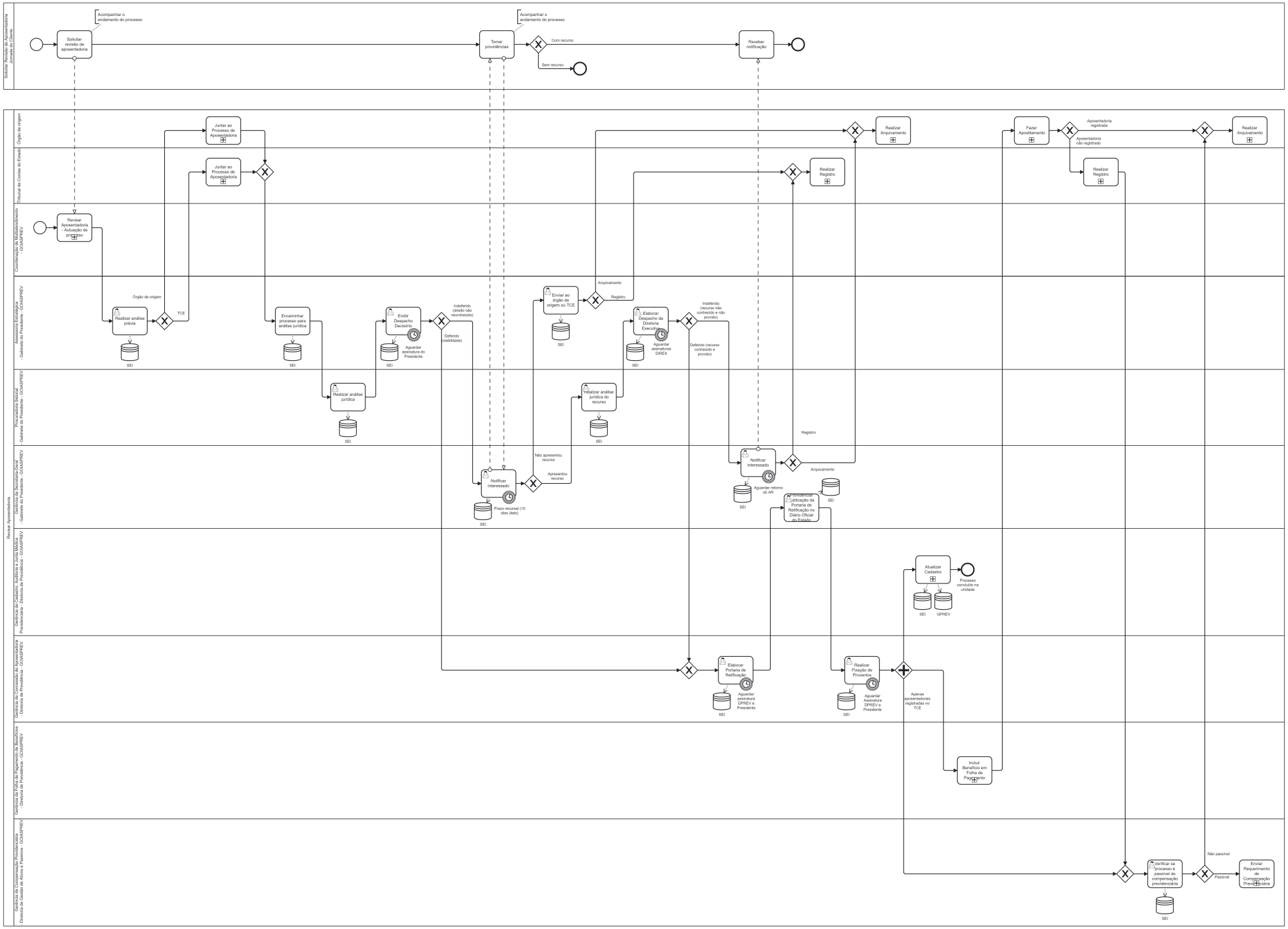

Solicitar Revisão de Aposentadoria Jornada do Cliente
Solicitar revisão de aposentadoria
Acompanhar o andamento do processo
Tomar providências
Acompanhar o andamento do processo
Com recurso
Sem recurso
Receber notificação
Revisar Aposentadoria
Órgão de origem
Tribunal de Contas do Estado
Coordenação de Mutualizadoria - GOIASPREV
Assessoria Estratégica - Gabinete do Presidente - GOIASPREV
Procuradoria Setorial - Gabinete do Presidente - GOIASPREV
Gerência da Secretaria-Geral - Gabinete do Presidente - GOIASPREV
Gerência de Cadastro, Auditoria e Junta Médica Previdenciária - Diretoria de Previdência - GOIASPREV
Gerência de Concessão de Aposentadoria - Diretoria de Previdência - GOIASPREV
Gerência da Folha de Pagamento de Benefícios - Diretoria de Previdência - GOIASPREV
Gerência de Compensação Previdenciária - Diretoria de Gestão de Ativos e Passivos - GOIASPREV
Juntar ao Processo de Aposentadoria
Juntar ao Processo de Aposentadoria
Revisar Aposentadoria - Autuação de processo
Realizar análise prévia
Órgão de origem
TCE
SEI
Encaminhar processo para análise jurídica
Realizar análise jurídica
Emitir Despacho Decisório
Aguardar assinatura do Presidente
Indeferido (direito não reconhecido)
Deferido (viabilidade)
Notificar interessado
Prazo recursal (10 dias úteis)
Não apresentou recurso
Apresentou recurso
Enviar ao órgão de origem ou TCE
Arquivamento
Registro
Elaborar Despacho da Diretoria Executiva
Aguardar assinaturas DIREX
Indeferido (recurso não conhecido e não provido)
Deferido (recurso conhecido e provido)
Realizar análise jurídica do recurso
Notificar interessado
Aguardar retorno do AR
Registro
Arquivamento
Providencial Publicação da Portaria de Retificação no Diário Oficial do Estado
Elaborar Portaria de Retificação
Aguardar assinatura DPREV e Presidente
Realizar Fixação de Proventos
Aguardar Assinatura DPREV e Presidente
Apenas aposentadorias registradas no TCE
Atualizar Cadastro
GPREV
Processo concluído na unidade
Incluir Benefício em Folha de Pagamento
Realizar Arquivamento
Realizar Registro
Fazer Apostilamento
Aposentadoria registrada
Aposentadoria não registrada
Realizar Registro
Realizar Arquivamento
Verificar se processo é passível de compensação previdenciária
Não passível
Passível
Enviar Requerimento de Compensação Previdenciária