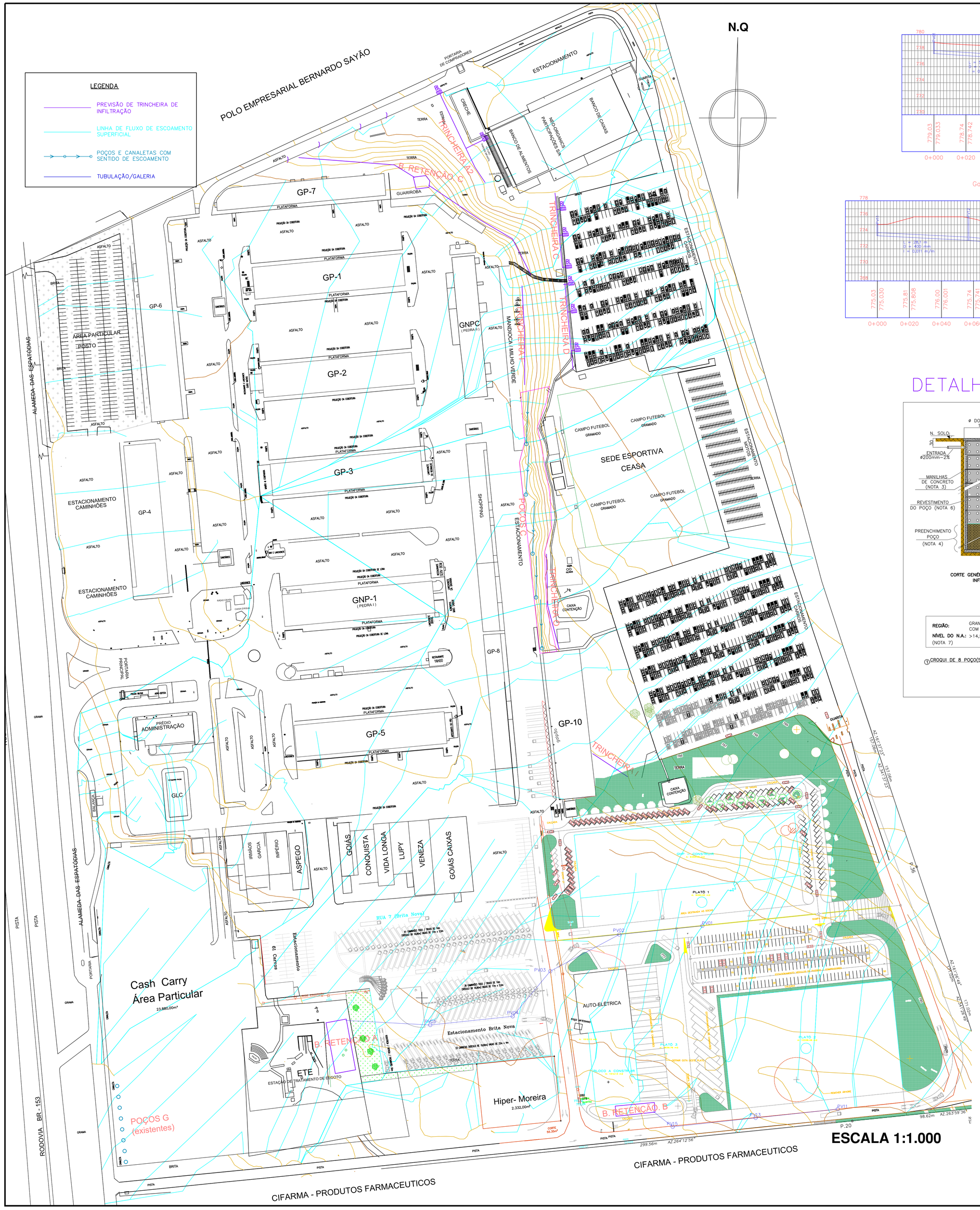

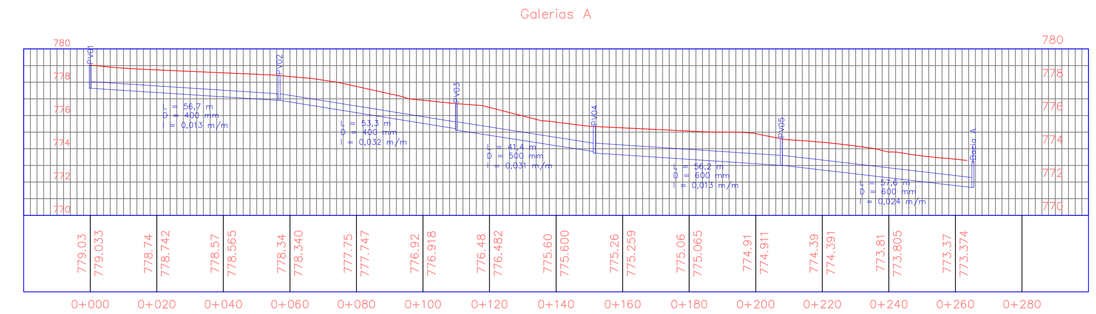

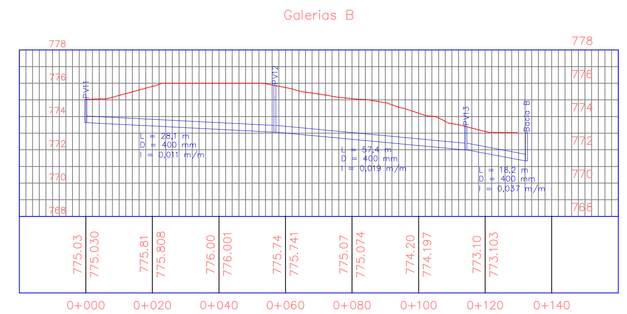

CALCULO GALERIA PLUVIAL A

TRECHO			COMP	ÁREA DREN.	TEMPO CONS	INTENSIDADE	VAZÃO DREN	COTA TERRENO		COTA FUNDO		PROFUNDIDADE PV		DECLIVE	DIAMETRO	Fh	TIRANTE	VEL (0,5<V<5)	TEMPO GALERIA
			M	km²	min	mm/h	m³/s	MONT	JUS	MONT	JUS	MONT	JUS	m/m	(mm)		y/D %<0,85	m/s	min
PV01	-	PV02	56,7	0,008613	5	143,3981	0,20601265	779,2	778,57	777,8	777,07	1,4	1,5	0,012875	400	0,313536859	0,8150691	1,951974	0,484125
PV02	-	PV03	53,3	0,004634	5	143,3981	0,316852383	778,57	776,88	777,07	775,38	1,5	1,5	0,031701	400	0,307314167	0,8028037	3,047661	0,291535
PV03	-	PV04	41,4	0,004042	5	143,3981	0,413532184	776,88	775,51	775,28	774,01	1,6	1,5	0,030676	500	0,224877259	0,6403148	3,217561	0,214448
PV04	-	PV05	56,2	0,003167	5	143,3981	0,489283033	775,51	774,77	773,91	773,17	1,6	1,6	0,013163	600	0,249791492	0,6894225	2,44338	0,383485
PV05	-	BACIA A	57,6	0,005634	5	143,3981	0,624041569	774,77	773,43	773,17	771,83	1,6	1,6	0,023264	600	0,239640539	0,6694143	3,214826	0,298616

CALCULO GALERIA PLUVIAL B

TRECHO			COMP	ÁREA DREN.	TEMPO CONS	INTENSIDADE	VAZÃO DREN	COTA TERRENO		COTA FUNDO		PROFUNDIDADE PV		DECLIVE	DIAMETRO	Fh	TIRANTE	VEL (0,5<V<5)	TEMPO GALERIA
			M	km²	min	mm/h	m³/s	MONT	JUS	MONT	JUS	MONT	JUS	m/m	(mm)		y/D %<0,85	m/s	min
PV11	-	PV12	56,8	0,003376	5	143,3981	0,094208192	775	775,83	773,6	773,03	1,4	2,8	0,010035	400	0,162401495	0,51717072	1,461985	0,647522
PV12	-	PV13	57,4	0,004685	5	143,3981	0,224944382	775,83	773,36	773,03	771,96	2,8	1,4	0,018641	400	0,28451412	0,75786325	2,292419	0,417318
PV13	-	BACIA B	18,2	0,004711	5	143,3981	0,356406511	773,36	772,99	771,96	771,29	1,4	1,7	0,036813	400	0,320780565	0,82934695	3,3196	0,091376

DETALHAMENTO POÇOS DE INFILTRAÇÃO

sem escala

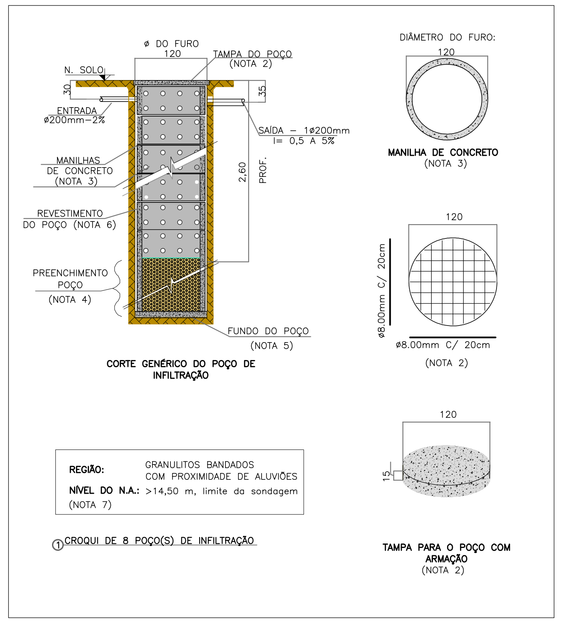

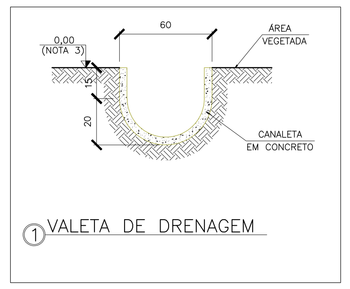

NOTAS:

1. DIMENSÕES EM CENTÍMETRO, EXCETO QUANDO INDICADO;
2. ARMAÇÃO DA TAMPA SUFICIENTE PARA PASSAGEM DE VEÍCULOS ESPESSURA 15CM, COM ø8mm A CADA 20CM NAS DUAS DIREÇÕES, COBRIMENTO DE 3CM E Fck 20MPa;
3. POÇO REVESTIDO COM TUBO EM CONCRETO ARMADO, PERFURADO PARA INFILTRAÇÃO;
4. OS OITOS POÇOS DE INFILTRAÇÃO CONSTRUÍDOS DEVERÃO SER PRENCHIDOS COM BRITA ATÉ ATINGIR A PROFUNDIDADE DE 2,60m PARA ATENDER AS NORMAS;
5. DERÁ SER COLOCADA UMA CAMADA DE 10,0cm DE CONCRETO PARA VEDAR O FUNDO DO POÇO NÃO PERMITINDO A INFILTRAÇÃO DE FUNDO E EVITAR CARGA HIDRÁULICA NA PROFUNDIDADE PRENCHIDA COM BRITA;
6. O POÇO DEVE SER TODO REVESTIDO COM GEOTÊXTIL NAS PAREDES E NO FUNDO;
7. NÍVEL DE LENÇOL FREÁTICO NÃO ENCONTRADO ATÉ A PROFUNDIDADE DA SONDAGEM.

TRINCHEIRAS

ID	L (m)	B(m)	H(m)	Volume de Corte e Brita (m³)	Área de Geotêxtil (m²)	Volume de Areia (m³)
TRINCHEIRA A2 – BANCO DE ALIMENTOS	65,0	1,0	2,00	138,2	280,4	9,75
TRINCHEIRA C – EST1.A	56,0	1,0	2,50	121,4	247,8	8,4
TRINCHEIRA D – EST1.C	58,0	1,0	2,50	150,2	305,4	8,7
TRINCHEIRA F – FUNDO MANDIOCA	65,0	1,0	0,60	64,2	129,6	9,75
TRINCHEIRA I – FUNDO GP10	28,0	1,0	1,50	46,8	96,6	4,2
TRINCHEIRA O – ÁREA VERDE CAMPO 2	65,0	1,0	1,60	116,62	236,44	9,75
			TOTAL	**637,42**	**1296,24**	**50,55**

POÇOS

ID	D (m)	H(m)	Volume Total
POÇOS C – TALUDE CONVIVÊNCIA	1,2	9,00	10,2
		VOLUME TOTAL	10,2

BACIAS

ID	Volume (m³)
BACIA A	688,1
BACIA B	324,0
BACIA C	126,1
	1138,2

PERFIS LONGITUDINAIS DAS TRINCHEIRAS

sem escala

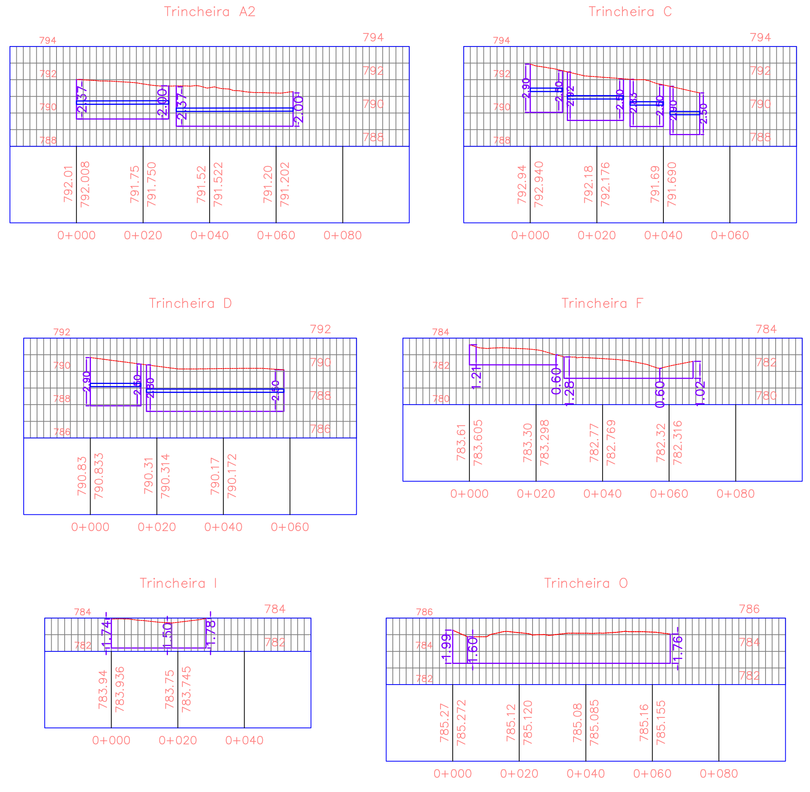

CEASA-GO
Centrais de Abastecimento de Goiás S/A

4BIM
ENGENHARIA
Av. 135, Qd-F44, 11 Andar, Ed. Nasa, St Marista
(62) 99999-3400
técnico@4bim.com.br
4bim.com.br

REDE DE DRENAGEM / INFILTRAÇÃO

ENDEREÇO: Rodovia BR-153, KM 5,5, Jardim Guanabara, CEP 74.823-470, Goiânia/GO

CENTRAIS DE ABASTECIMENTO DE GOIÁS S/A

CEASA

CENTRAIS DE ABASTECIMENTO DE GOIÁS CEASA-GO – CNPJ 01.098.797/0001-74

RESP. TÉCNICO

ENG. CIVIL JOÃO PEDRO DE SOUZA FILHO – CREA 25485/D-GO

VERSÃO	DATA:	DESENHO:	ESCALA:
V02	MAIO / 2020	JOÃO	1:1000

ÁREA DO TERRENO:	DESCRIÇÃO:	FOLHA:
36.9796 ha	PLANTA BAIXA CONTENDO COM LOCALIZAÇÃO DAS MEDIDAS DE CONTROLE NA FONTE: TRINCHEIRAS DE INFILTRAÇÃO, POÇOS DE INFILTRAÇÃO E BACIAS DE RETENÇÃO	1/1