PRODUCED BY AN AUTODESK EDUCATIONAL PRODUCT

NOTAS *CONTROLE DE MATERIAIS DE ACABAMENTO e REVESTIMENTO*

O controle de materiais de acabamento e revestimento da edificação deve ser executado conforme o especificado na Norma Técnica 10 do CBMGO.
Na solicitação da inspeção técnica deve ser entregue o o testado de controle de materiais de acabamento e revestimento, conforme modelo constante na Norma Técnica 01.

ILUMINAÇÃO DE EMERGENCIA

1 –Deve ser previsto iluminação de emergência em todas as circulações, acessos, escadas, áreas de escape e subsolos.
2 –A iluminação de emergência deve estar conforme a Norma Técnica n. 18 do CBMGO, complementada pela NBR 10898 vigente.
3 –A distância máxima entre dois pontos de iluminação de emergência deve ser de 4 vezes a altura de instalação, não podendo ser superior a 15 m.
4 –As luminárias de aclaramento (ou de ambiente), quando instaladas a menos de 2,5 m de altura, e as luminárias de balizamento (ou de sinalização) devem ter tensão máxima de alimentação de 30 V.
5 –No impossibilitados de reduzir a tensão de alimentação das luminárias, pode ser utilizado um interruptor diferencial de até 30 mA com disjuntor termomagnético de 10 A.
6 –Durante a realização de inspeção do CBMGO, poderá ser exigido que os equipamentos utilizados no sistema de iluminação de emergência sejam devidamente certificados por órgão competente.

HIDRANTE URBANO

Toda e qualquer edificação com área construída a partir de 1500 m², independentemente de sua ocupação, deverá instalar, num raio de 300 m do eixo do fechado do prédio, um hidrante de coluna no passeio público, quando existir viabilidade técnica para a sua instalação, atestada pela concessionária local dos serviços de água e esgotos. Não havendo viabilidade técnica num raio de 300 m e dependendo do grau de risco da edificação, o Corpo de Bombeiros deverá solicitar do interessado, junto à concessionária local, que seja verificado a viabilidade técnica num raio de no máximo 600 m e, caso exista, solicitar sua instalação.

AS PORTAS DE CORRER LOCALIZADA NAS ROTAS DE FUGA DEVEM PERMANECER ABERTAS DURANTE TODO PERIODO DE FUNCIONAMENTO.

SEGURANÇA ESTRUTURAL NAS EDIFICAÇÕES

Na solicitação de inspeção junto ao CBMGO, deverá ser anexado um Memorial de Proteção dos Elementos Construtivos, com os seguintes dados:
a) Metodologia para atingir os TRRF dos elementos estruturais da edificação, citando a norma empregada;
b) Os TRRF para os diversos elementos construtivos: estruturas internas e externas, compartimentações, mezaninos, coberturas, subsolos, proteção de dutos e shafts, encapsulamento de estruturas, etc.
c) Especificações e condições de isenções e/ou reduções de TRRF;
d) Tipo e espessura de materiais de proteção térmica utilizados nos elementos construtivos e respectivas cartas de cobertura adotadas,
e) O Memorial de Proteção dos Elementos Construtivos deverá estar anexado no CREA/GO.

SINALIZAÇÃO DE EMERGENCIA

O Sistema de Sinalização de Emergência da edificação ou área de risco deve atender o previsto na Norma Técnica n. 20 do CBMGO.

NOTAS GENÉRICAS

O quadro resumo das Instalações Preventivas de Proteção Contra Incêndio e Pânico conforme modelo constante na Norma Técnica do CBMGO 01.

ACESSO À EDIFICAÇÃO DEVERÁ TER 4 METROS DE LARGURA x 4,50 METROS DE ALTURA LIVRES, ATENDENDO A NT–06.

(TRRF) TEMPO REQUERIDO DE RESISTENCIA AO FOGO é de 60 min conforme TABELA A do NT–08.

AS DISTANCIA MAXIMA A PERCORRER PARA ATINGIR AS PORTAS DE ACESSO AS SAIDAS DAS EDIFICAÇÕES É DE 40,00m conforme TABELA 5 do NT–11

SAIDA DE EMERGÊNCIA

A Norma Técnica 11 se aplica a todas as edificações, com exceção dos locais destinados à divisão F–3, com área superior a 10000 m² ou população total superior a 2500 pessoas, em que deve ser consultado a NT 12.

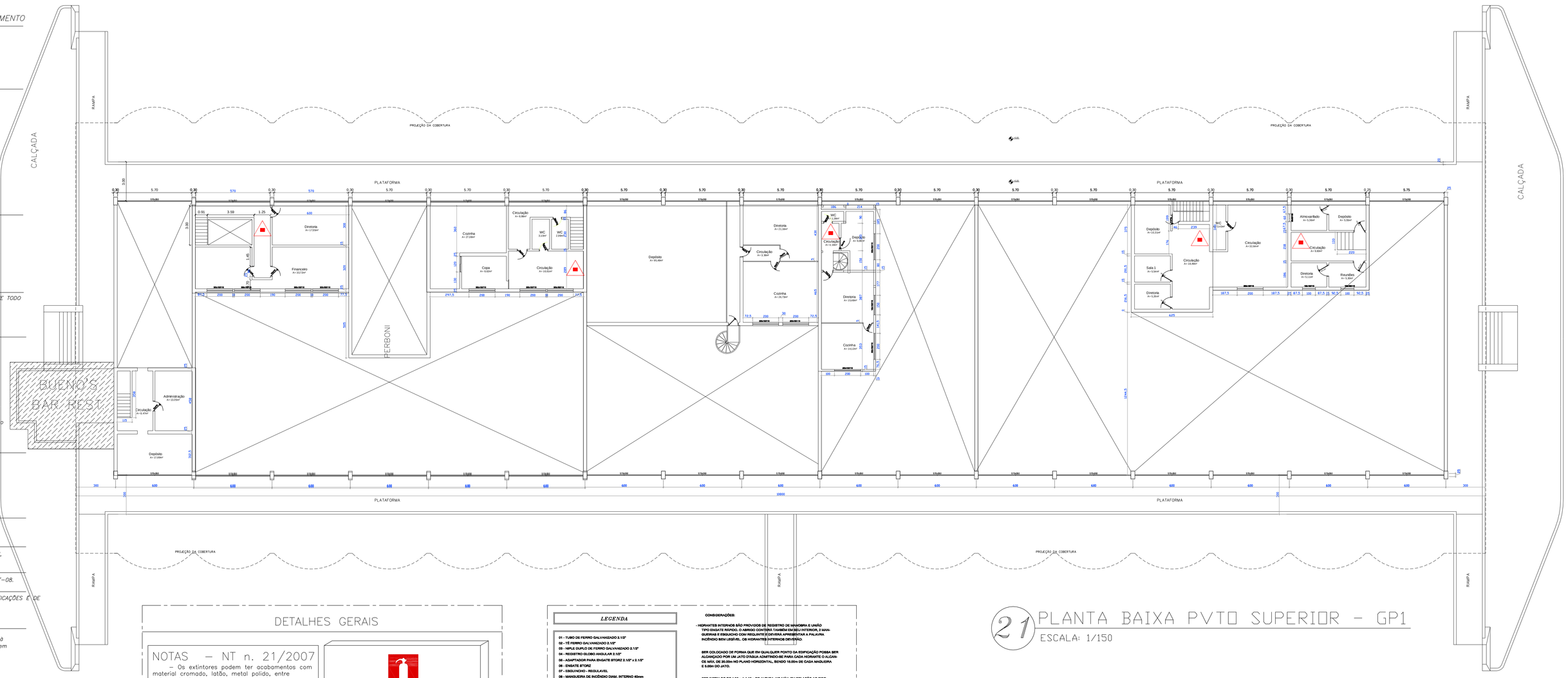

21 PLANTA BAIXA PVTO SUPERIOR – GP1
ESCALA: 1/150

DETALHES GERAIS

NOTAS – NT n. 21/2007
– Os extintores podem ter acabamentos com material cromado, latão, metal polido, entre outros, desde que possuam marca de conformidade expedida por órgão credenciado pelo Sistema Brasileiro de Avaliação da Conformidade;
– O aparelho deverá ser instalado com previsão de suportar 2,5 vezes o peso total do aparelho;
– Não deve ser instalados extintores em escadas;
– Os extintores externos devem estar protegidos contra intempéries;
– Medidas em Metros
– Em locais que possuam piso rústico, como indústrias, depósitos, estacionamentos, etc., há necessidade de se efetuar sinalização de piso, conforme na ilustração.

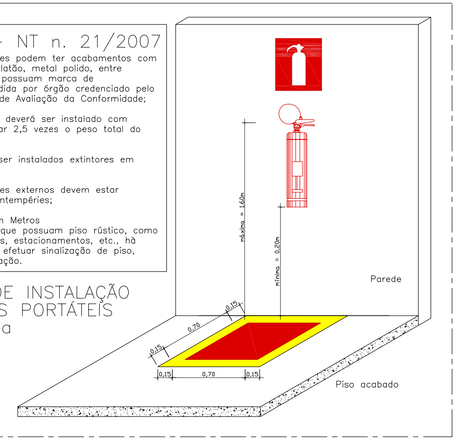

DETALHE DE INSTALAÇÃO EXTINTORES PORTÁTEIS
Sem Escala

LEGENDA

01 - TUBO DE FERRO GALVANIZADO Ø 1/2"
02 - TÊ FERRO GALVANIZADO Ø 1/2"
03 - NIPLE DUPLO DE FERRO GALVANIZADO Ø 1/2"
04 - REDUÇÃO DE FERRO GALVANIZADO Ø 3/4"
05 - ADAPTADOR PARA ENGATE STORZ Ø 1/2" X 1/2"
06 - ENGATE STORZ
07 - ESMALHUCHO - REGULAVEL
08 - MANGUEIRA DE INCÊNDIO 20mb INTERNO 40mm
09 - CESTO DO SUPORTE PARA MANGUEIRA
10 - CAIXA DE INCÊNDIO METÁLICA
11 - MARCO METÁLICO
12 - TAMPA METÁLICA
13 - CAIXA EMBUTIDA NA ALVENARIA

CONSIDERAÇÕES:

HIDRANTES INTERNOS SÃO PROVIDOS DE TRIDENTE DE MANGRINA E UNIÃO TIPO ENGATE STORZ. O MARCO CONTÉM TAMBÉM DEZ HYDRANTS, 8 MAIS 2 NA FRENTE DA ÁREA DE ESCAPE. ESTES HYDRANTS SÃO DE TAMPA, INCÊNDIO SEM LAÇADA, OS HIDRANTES EXTERNOS DIVERGEM.

BEM GOLDGUARD DE FORMA QUE EM QUALQUER PONTO DA EDIFICAÇÃO PODERÁ SER ALCANÇADO POR UM JATO ÚNICA ADMITINDO-SE PARA CADA HIDRANTE O ALCANCE DE MÍN. DE 20.00m NO PLANO HORIZONTAL, SENDO 10.00m DE CADA MANGUEIRA E 5.00m DO JATO.

BEM ABERTURA DE 1.50m A 1.60m DE ALTURA, NO MÁX. DA RELAÇÃO AO PISO. BITURA A LUGAREIS DE FÁCIL ACESSO.
TER ESPAÇAMENTO ENTRE ELES DE NO MÁX. DE 75.00m

AS MANGUEIRAS DEVERÃO SER FORNECIDAS INTERMINANTES COM BORRACHA OU MATERIAL APROVADO PELO DIRUPMAGOTO DE INCÊNDIO, NÃO SENDO ACEITAS AS MANGUEIRAS DO TIPO HIDROPLAS.

PARA O CASO DESTE PROJETO O RHOCO É DE CLASSE "A" ENTÃO AS 2 MANGUEIRAS DEVEM SER DE ACORDO COM AS CARACTERISTICAS:
- COMPRIMENTO DE 15.00m
- DIÂMETRO DE 40.00mm

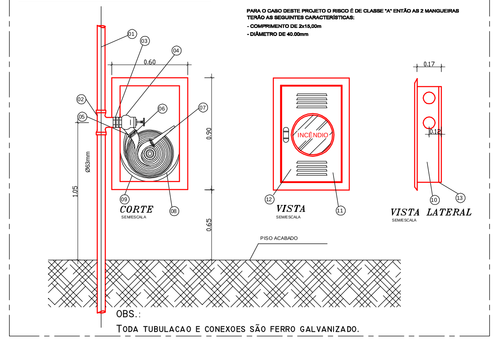

OBS.
TODA TUBULACAO E CONEXOES SÃO FERRO GALVANIZADO.

LEGENDA: *QUADRO PARCIAL PRANCHA 13/20*

SIMB.	DESCRIÇÃO	CARGA/CAPAC.	QUANT.
	= EXTINTOR DE INCÊNDIO PORTÁTIL	AGUA/2A	03
	= EXTINTOR DE INCÊNDIO PORTÁTIL	CO2/5–B:C	01
	= EXTINTOR DE INCÊNDIO PORTÁTIL	Po BC/20–B:C	00
	= EXTINTOR DE INCÊNDIO PORTÁTIL	Po ABC/2:A 20:BC	15
		TOTAL	19
	= HIDRANTE SIMPLES C/CAIXA 120x90x17cm COM 4 MANGUEIRA DE 15m. dim=40mm		08

SIMBOLOGIA

- =ILUMINAÇÃO DE EMERGÊNCIA 1hs
- =CANALIZAÇÃO PREVENTIVA FIXA DE INCENDIO DE FERRO GALVANIZADO ENTERRADA A PARTIR DO HIDRANTE DE PASSEIO
- =TUBULAÇÃO AEREA
- = TUBULAÇÃO QUE SOBE ou DESCE
- Ø = DIAMETRO DA CANALIZACAO EM POLEGAS E MILIMETROS
- =DIREÇÃO DO FLUXO DA ROTA DE FUGA
- =SAIDA FINAL DA ROTA DE FUGA
- =VIAS DE ACESSO (FRENTE)
- =VIAS DE ACESSO (RE)
- =SENTIDO FLUXO
- =REGISTRO DE RECALQUE COM VALVULA DE RETENÇÃO
- =AVISADOR SONORO E VISUAL
- =ACIONADOR MANUAL DO SISTEMA DE DETECÇÃO E ALARME
- = ACIONADOR DE BOMBA DE INCENDIO (BOTOEIRA TIPO LIGA/DESLIGA)
- = BOMBA DE INCENDIO
- = RESERVA DE INCENDIO

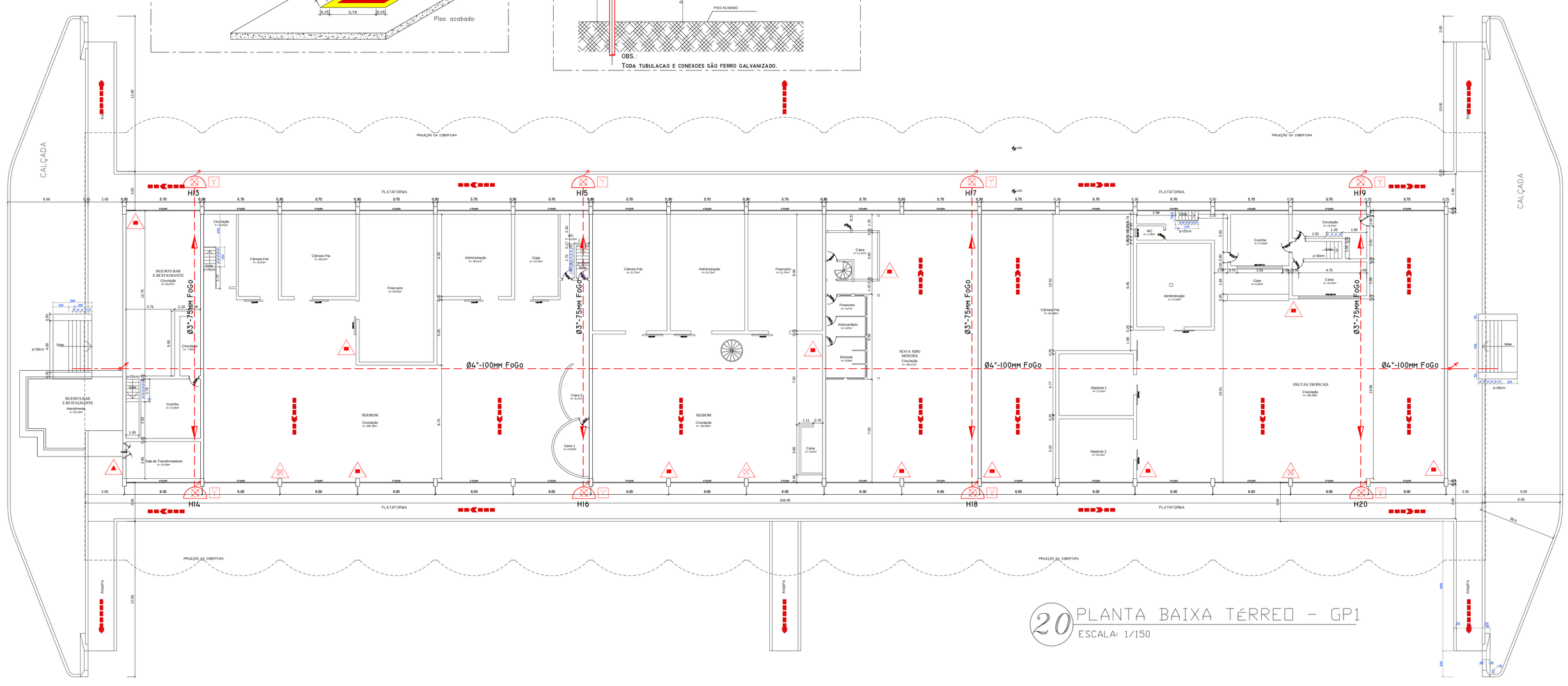

20 PLANTA BAIXA TÉRREO – GP1
ESCALA: 1/150

APROVAÇÃO

ESTADO DE GOIAS
CORPO DE BOMBEIROS MILITAR
PROCESSO N.º...../.....
1. ( ) Projeto original;
2. ( ) Por atualização: Projeto original
3. ( ) Por substituição: Projeto original
4. ( ) Por adequação de edificação existente:
Data comprovada da edificação:
5. ( ) Com Parecer Técnico nº
APROVADO
DB.....
Analista

PROJETO

INCÊNDIO
CEASA-GO

PROPRIETÁRIO:

CENTRAIS DE ABASTECIMENTO DE GOIÁS S/A
CNPJ: 01.098.797/0001-74

AP J RT:

NEY BRAGA ROCHA PINTO - ENGº MECÂNICO - CREA: II.361/D-GO

CONTEÚDO:	ÁREAS:
EDIF. 13 - GP1 PLANTA PAV. TERREO e SUPERIOR PLANTA CHAVE Distribuição de Extintores/Hidrantes NOTAS e DETALHES.	ÁREA DO LOTE VER ARQUITETURA

ESCALA:	ENDEREÇO:	DATA:	FOLHA:
INDICADO	END.: Rod. BR-153, KM 5.5 BAIRRO: JARDIM GOIÁBARA CEP: 74.675-090 GOIÂNIA-GO	SET/2014	13/20

REV: ...../...../2014

PRODUCED BY AN AUTODESK EDUCATIONAL PRODUCT